IRION LANCER JUMBO

bulmor
strong sideloader solutions

Seitenstapler
[74,5kW] **DQ 60-80**

Technische Informationen

GEPRÜFTE QUALITÄT · AUSTRIA GÜTEZEICHEN · 30.126 · CERTIFIED QUALITY

NEU

www.bulmor.com

6-8 t

GAS

DIESEL

Seitenstapler mit **6-8 Tonnen Hubkraft**

Lasten bis 8 Tonnen werden mühelos, komfortabel und sicher bewegt. Dieser Seitenstapler wird in den unterschiedlichsten Branchen zum Umschlag von schweren und langen Gütern, wie Rohre, Profile oder Platten, unter höchster Belastung und rauen Bedingungen eingesetzt.

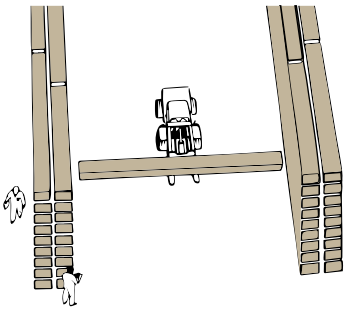

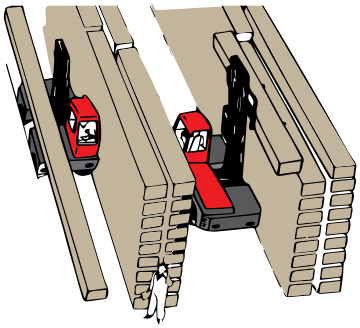

EIGENSCHAFTEN	
Hubkraft	bis zu 8 Tonnen
Motor	Diesel oder Gas
Antrieb	Hydrostatisch
Plattformbreiten	ab 1.200 mm
Hubhöhen	bis zu 8.000 mm
Merkmale	wendig und bedienungsfreundlich für mittleren bis schweren Einsatz

Kleiner Wenderadius durch großen Leinkeinschlag.

Massives Hubwerk

Große Serviceklappen für hohe Wartungsfreundlichkeit.

Seitenstapler [74,5kW] DQ 60-80

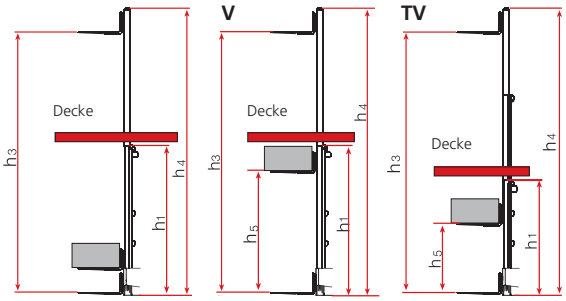

Hubmasttabelle
Seitenstapler 6 to. & 7-8 to.

Bauhöhe eingefahren, Bauhöhe ausgefahren, Freihub

		[74,5kW] DQ 60 // DQ 70-80 *		
	Hubhöhe (h3)	Bauhöhe (h1)	Bh. Ausgef. (h4) **	Freihub (h5) **
Duplex-Mast ohne Freihub	4000	2865	4970 // 5130	0
	4500	3115	5470 // 5630	0
	5000	3365	5970 // 6130	0
	5500	3615	6470 // 6630	0
	6000	3865	6970 // 7130	0
Duplex-Vollfreihubmast	4000	2950	4970 // 5140	1950 // 1810
	4500	3200	5470 // 5640	2200 // 2060
	5000	3450	5970 // 6140	2450 // 2310
	5500	3700	6470 // 6640	2700 // 2560
	6000	3950	6970 // 7140	2950 // 2810
Triplex-Vollfreihubmast	4500	2490 // 2540	5470 // 5555	1570 // 1410
	5000	2650 // 2700	5970 // 6055	1730 // 1570
	5500	2820 // 2870	6470 // 6555	1900 // 1740
	6000	2990 // 3040	6970 // 7055	2070 // 1910
	6500	3150 // 3200	7470 // 7555	2230 // 2070
	7000	3320 // 3370	7970 // 8055	2400 // 2240
	7500	3490 // 3540	8470 // 8555	2570 // 2410
	8000	3650 // 3700	8970 // 9055	2730 // 2570

* … und baugleiche Typen
** … mit Standard-Hubschlitten

	TRAGKRÄFTE [74,5kW] DQ 60 // DQ 70 // DQ 80								
Plattform-breite (mm)	Hubhöhe (mm)								
	4	4,5	5	5,5	6	6,5	7	7,5	8
1200	6000/7000/8000	5740/6730/7870	5470/6410/7490	5200/6100/7140	4950/5800/6790	4700/5520/6450	4470/5240/6130	4240/4980/5820	4020/4720/5530
1400	6000/7000/8000	5775/6770/7950	5500/6450/7580	5235/6140/7220	4980/5840/6870	4730/5555/6530	4495/5275/6210	4265/5010/5890	4045/4750/5590
1600	6000/7000/8000	5810/6810/7980	5530/6490/7670	5270/6180/7300	5010/5880/6950	4760/5590/6610	4520/5310/6280	4290/5040/5970	4070/4780/5660

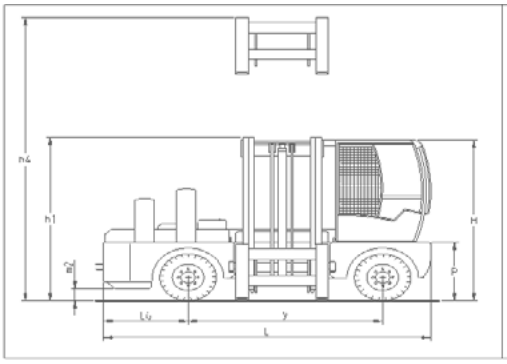

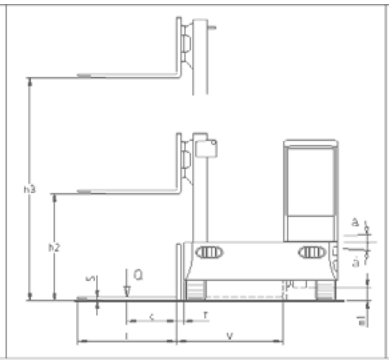

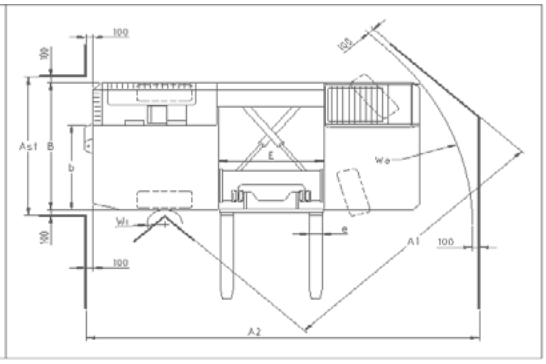

Herstellerangaben und Ausführungsmerkmale

Kennzeichen	1	Hersteller				Bulmor industries GmbH		
	2	Type		Typenzeichen des Herstellers		[74,5kW] DQ 60/14 (12)	[74,5kW] DQ 70/14 (12)	[74,5kW] DQ 80/14 (12)
	3	Tragfähigkeit	Q	Hublast ohne Abstützung	t	6	7	8
	4	bei Lastschwerpunkt	c	Abstand	mm	700 (600)	700 (600)	700 (600)
	5	Fahrantrieb		Diesel, Treibgas, Elektro		Diesel		
	6	Lenkungsart				Sitzlenkung		
	7	Bereifung		V-Vollgummi, L-Luft, vorne/hinten		L / L	L / L	L / L
	8	Räder		Anzahl vorne/hinten (X=angetrieben)		2/2X	2/2X	2/2X
Abmessungen	9	Hub	h3	Hub	mm	4000	4000	4000
	10		h2	Normalfreihub	mm	kein	kein	kein
	11	Gabelträger		Gabelverstellbereich	mm	360 - 1420	360 - 1420	400 - 1420
	12	Gabelzinke		s/e/l	mm	60/180/1400 (1200)	60/180/1400 (1200)	60/200/1400 (1200)
	13	Neigung d. Hubger.		nach vorne/nach hinten	Grad	±3,8°/ (±4,7°)	±3,8°/ (±4,7°)	±3,8°/ (±4,7°)
	14	Maße über alles	L	Gesamtlänge	mm	4900	4900	4900
	15		B	Gesamtbreite	mm	2200 (2000)	2260 (2080)	2280 (2100)
	16		h1	Höhe, Hubgerüst eingefahren	mm	2890	2890	2890
	17		h4	Höhe, Hubgerüst ausgefahren	mm	4970	5140	5140
	18		H	Höhe über Schutzdach	mm	2790	2790	2790
	19	Plattform	b	Nutzbreite	mm	1400 (1200)	1400 (1200)	1400 (1200)
	20		E	Rahmeneinschnitt	mm	1500	1500	1500
	21		P	Ladehöhe (ohne Last)	mm	1030*	1030*	1030*
	22	Mastausschub	T	Gabelvorstand	mm	100	100	100
	23		V	seitl. Ausfahrweg	mm	1500 (1300)	1500 (1300)	1500 (1300)
	24	Überhanglänge	Lü		mm	1270	1270	1270
	25	Wenderadius		Wa äußerer/Wi innerer	mm	4600 (4490)/700	4640 (4530)/700	4650 (4540)/700
	26	Arbeitsgangbreite	Ast	für geradeausfahrt	mm	2400 (2200)	2460 (2280)	2480 (2300)
	27		A1	für Gang gleicher Breite bei 90° Kurve	mm	4320 (4200)	4360 (4250)	4370 (4260)
	28		A2	für 90° Wendung im Gang	mm	6070 (5960)	6110 (6000)	6120 (6010)
Leistungen	29	Geschwindigkeiten		Fahren mit/ohne Hublast	km/h	20/22	20/22	20/22
	30			Heben mit 80% max. Last/ohne Hublast	m/s	0,35/0,40	0,30/0,35	0,30/0,35
	31			Senken mit/ohne Hublast	m/s	0,50/0,30	0,50/0,30	0,50/0,30
	32			Mast seitlich ausfahren	m/s	0,30	0,30	0,30
	33	max. Zugkraft			daN	2550	2550	2550
	34	max. Steigfähigkeit		mit/ohne Hublast	%	14/24	12/22	11/20
Gew.	35	Eigengewicht		ohne Hublast	kg	9670 (9510)	10400 (10240)	11120 (11160)
	36	Achslast vorne		mit Hublast	kg	6650 (6580)	7660 (7590)	8520 (8540)
	37	Achslast hinten		mit Hublast	kg	9020 (8930)	9740 (9650)	10600(10620)
Fahrwerk	38	Reifen		Anzahl vorne/hinten	Stk.	2/2	2/2	2/2
	39			Dimension vorne		300-15	355/65-15	XZM 355/65-15
	40			Dimension hinten		300-15	355/65-15	XZM 355/65-15
	41	Radstand	y		mm	2900	2900	2900
	42	Spurweite		Mitte Reifen vorne/hinten	mm	1850/1860 (1650/1660)	1780/1810 (1580/1610)	1780/1810 (1580/1610)
	43	Bodenfreiheit		mit Hublast m1 unter Hubgerüst	mm	230	230	230
	44			mit Hublast m2 Mitte Radstand	mm	200	200	200
	45	Betriebsbremse		vorne/hinten		hydraulisch / hydrostatisch		
Antrieb	46	Feststellbremse		hinten		elektrohydraulisch		
	47	Batterie				Starterbatterie		
	48			Spannung/Kapazität	V/Ah	12/150		
	49	Verbrennungsmotor		Hersteller/Type		Perkins 854F-E34TA **Stufe 4**		
	50			Nutzleistung nach DIN 70020	kW(PS)	74,5 (101)		
	51			Nenndrehzahl	1/min	2200		
	52			Zylinderzahl/Hubraum (ccm)		4/3400		
	53	Getriebe				hydrostatisch		
	54	Kupplung				stufenlos		
	55	Standsicherheit				ISO 22915		

Technische Änderungen vorbehalten. * mit Holzplattform

01.12.2016 Rev.3

Leimbinder, Profile, Rohre, Blech- oder Holzplatten – unsere Maschinen bewegen alles was lang, schwer und sperrig ist.

Referenzen und Einsatzgebiete

bulmor
strong sideloader solutions

Leimbinder
Profile
Rohre
Stahl

Unsere Maschinen bewegen alles was lang, schwer und sperrig ist. Für einen wirtschaftlichen und sicheren Umschlag Ihrer Güter.

Bulmor ist der lösungsorientierte Spezialist im Bereich Seitenstapler und Mehrwege-Seitenstapler. Die Qualität, Robustheit und Sicherheit unserer Produkte machen uns zu dem, was wir sind: ein zuverlässiger Premium Partner.

Die Maschinen werden auf den Kundenwunsch maßgeschneidert von Bulmor in der oberösterreichischen Zentrale konstruiert und produziert.

Die Seitenstapler und Mehrwege-Stapler bestechen durch Innovation, großen Kundennutzen, Langlebigkeit und höchste Verfügbarkeit. Sie sind zudem in den unterschiedlichsten Branchen, von Holz über Stahl bis Bau- und Kunststoff, weltweit einsetzbar.

- Seitenstapler
- Mehrwege-Seitenstapler
- Luftfahrtbodengeräte

Zentrale Österreich
Bulmor industries GmbH
Kickenau 1
A-4320 Perg

t +43 7262 58397-0
f +43 7262 52297-11
e info@bulmor.com

Niederlassung Deutschland
Bulmor Deutschland GmbH
Hurststraße 2
D-77815 Bühl

Niederlassung UK
Bulmor Lancer Ltd.
Chartmoor Road
Leighton Buzzard