IRION LANCER JUMBO

bulmor
strong sideloader solutions

Mehrwege-Seitenstapler EMU 20-30 (VB)

Technische Informationen

GEPRÜFTE QUALITÄT · GÜTEZEICHEN · CERTIFIED QUALITY · AUSTRIA · 30.126

www.bulmor.com

2-3 t

ELECTRO

Mehrwege-Seitenstapler mit **einteiligem Rahmen**

- Ideal bei hohen Hubhöhen - Mast steht auch bei unebenen Böden senkrecht
- Bei hohen Hubhöhen kann Mastdurchbiegung durch Rahmenneigung ausgeglichen werden
- Hydraulisches System

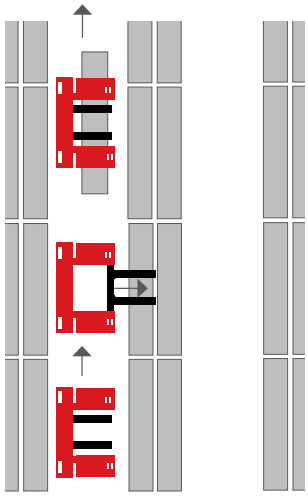

Wendig und sicher in der Regallagerung

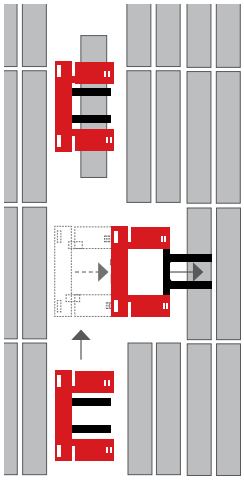

Ideal für Blocklagerung

Vierfachlasträder oder Doppellasträder pendelnd gelagert, somit optimale Radlastverteilung und geringster Verschleiß im Gegensatz zu festen Bockrollen.

Höchst effiziente AC-Steuerungen für Fahrantrieb und Arbeitshydraulik.

Sicher
Schnell
Wirtschaftlich

Mehrwege-Seitenstapler **EMU 20-30**

48V mit Vulkollan® Bereifung

Typ			EMU 20	EMU 25	EMU 30
Tragfähigkeit	Q	kg	2000	2500	3000
Lastschwerpunkt	c bei NB = 1200	mm	600		
Vorbaumaß mit GT	Vn (Nenn Vorbaumaß)	mm	750		
Vorbaumaß mit BGTs	Ve (Effektives Vorbaumaß)	mm	850		
Nutzbreite mit GT	NB = B - Vn	mm	1200		
Nutzbreite mit BGTs	NB = B - Ve	mm	1100		
Mastvorschub mit GT	V = NB + 100	mm	1300		
Maße über alles					
Länge über Rahmen	L	mm	2500		
Länge über Kabine	Lk (Standard Kabine LK6,7)	mm	2960		
Nutzbreite	NB von - bis	mm	800 - 1800		
Breite über Rahmen	B (NB = 800)	mm	1550		
Arbeitsgangbreite	AST (B = 1550)	mm	1750		
Plattformhöhe	P	mm	400		
Rahmeneinschnitt	E	mm	1380		
Bodenfreiheit	m (unter Mast)	mm	100		
Höhe über Kabine	H (Standard Kabine LK6,7)	mm	2400		
Hubhöhe	h3 (Nennhubhöhe)	mm	3500		
Rahmenneigung	bei B = 1550 / 2050 / 2550	°	±0,7 / ±0,5 / ±0,4		
Horizontale Mastkorrektur	bei h3=6000 & B = 1550 / 2050 / 2550	mm	±80 / ±55 / ±40		
Gabelträger					
Gabelträgerlänge GT	GTL	mm	1250		
Gabelabstand GT	AK - AK	mm	420 - 1250		
Gabelträgerlänge BGTs	GTL	mm	3220		
Gabelabstand BGTs	AK - AK	mm	420 - 3220		
Gabelträgerneigung	+ = auf / - = ab	°	±5°		
Gewichte					
Gewicht inkl. Batterie	B=1950; 3,5m Duplex; GT; 3PzS	kg	3800	4000	4250
Gewicht inkl. Batterie & Last		kg	5800	6500	7250
Standsicherheit	ISO 22915-7		ja		
Batterie					
Spannung		V	48		
Kapazität		Ah	465 / 620 / 775 / 930		
Antrieb					
Fahrmotor	AC - Drehstromtechnik	kW	2 x 3,9		
Arbeitshydraulik	AC - Drehstromtechnik	kW	1 x 11		
Bereifung Vulkollan® / Dimension					
Räder	Anzahl Antriebseite / Lastseite (x=angetrieben)		2x / 4		
Antriebsräder	Durchmesser x Breite	mm	ø343 x 140		
Lasträder	Durchmesser x Breite	mm	ø250 x 80		
spez. Bodendruck	Antriebseite / Lastseite (fahrbereit mit Last)	N/cm²	240 / 300	250 / 350	300 / 380
Lenkung / Bremse					
Lenkung	Mehrwegelenkung Standard 12-Lenkprogramme		elektrohydraulisch		
Betriebsbremse I	Aktivierung durch Rüchnahme Fahrpedal		regenerativ		
Betriebsbremse II	Aktivierung durch Betätigung Bremspedal		proportionale Gegenstrombremse		
Park-/Feststellbremse			elektromagnetisch gelüftete Federkraftbremse		
Arbeitsdruck	für Anbaugeräte	bar	185		

Hubmastdaten

EMU 20-30 Duplex (D)				
Hubhöhe	Bauhöhe			Freihub
	eingefahren	ausgefahren GT	ausgefahren BGTs	
h3	h1	h4	h4	h2
3500	2350	4160	4520	0
4000	2600	4660	5020	0
4500	2850	5160	5520	0
5000	3100	5660	6020	0
5500	3350	6160	6520	0
6000	3600	6660	7020	0

Duplex Vollfreihubmast					
Hubhöhe	Bauhöhe			Freihub	
	eingefahren	ausgefahren GT	ausgefahren BGTs	GT	BGTs
h3	h1	h4	h4	h5	h5
3500	2400	4160	4520	1740	1380
4000	2650	4660	5020	1990	1630
4500	2900	5160	5520	2240	1880
5000	3150	5660	6020	2490	2130
5500	3400	6160	6520	2740	2380
6000	3650	6660	7020	2990	2630

EMU 20-30 Triplex Vollfreihubmast (T)					
Hubhöhe	Bauhöhe			Freihub	
	eingefahren	ausgefahren GT	ausgefahren BGTs	GT	BGTs
h3	h1	h4	h4	h5	h5
5000	2320	5660	6020	1660	1300
5500	2487	6160	6520	1827	1467
6000	2654	6660	7020	1994	1634
6500	2821	7160	7520	2161	1801
7000	2988	7660	8020	2328	1968
7500	3155	8160	8520	2495	2135
8000	3322	8660	9020	2662	2302

Gabelzinken

Type	Querschnitt	Nutzbreite			
		1200	1400	1600	1800
EMU 20	b / s	125 / 45	125 / 45	125 / 45	150 / 45
EMU 25	b / s	125 / 45	125 / 45	150 / 45	150 / 45
EMU 30	b / s	125 / 45	150 / 45	150 / 45	150 / 50

Standard-Gabelträger

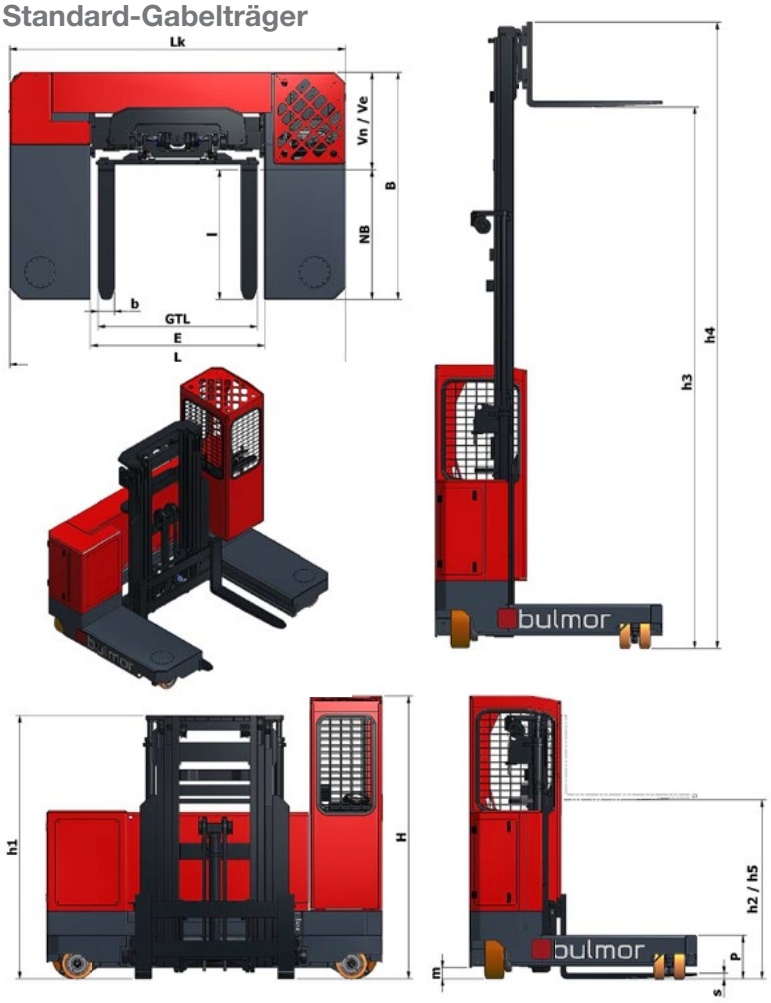

Hubmastmaße

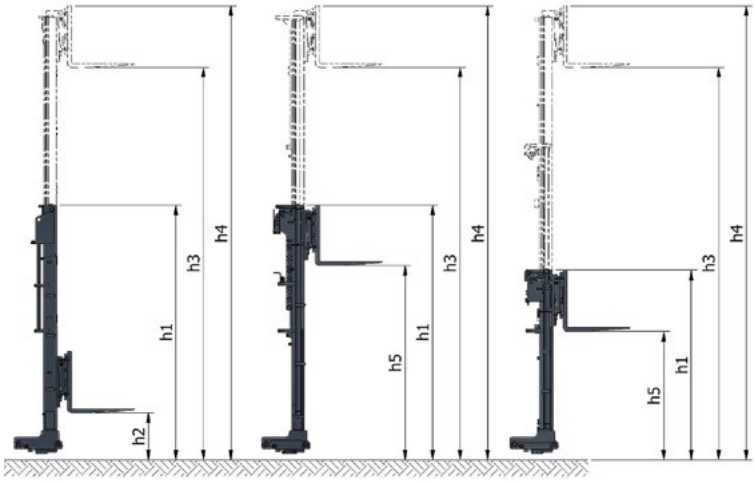

Duplex Hubmast | Duplex Vollfreihubmast | Triplex Vollfreihubmast

Abbildungen können auch Sonderausstattungen enthalten, die nicht zum serienmäßigen Lieferumfang gehören. Änderungen von Konstruktions- und Materialmerkmalen sowie Aussehen und Lieferumfang vorbehalten.

TRAGKRÄFTE EMU 20-30

Plattform-breite (mm)	Hubhöhe (mm)									
	3,5	4	4,5	5	5,5	6	6,5	7	7,5	8
1200	2000/2500/3000	1850/2310/2860	1700/2130/2730	1560/1950/2590	1410/1760/2460	1260/1580/2320	1120/1400/2190	a.A./a.A./a.A.	a.A./a.A./a.A.	a.A./a.A./a.A.
1400	2000/2500/3000	2000/2500/2870	1860/2320/2750	1720/2150/2620	1590/1980/2500	1450/1810/2370	1310/1640/2250	1180/1470/	a.A./a.A./a.A.	a.A./a.A./a.A.
1600	2000/2500/3000	2000/2500/2900	2000/2500/2810	2000/2500/2720	1850/2310/2620	1700/2130/2530	1560/1950/2440	1410/1760/2340	1260/1580/2250	1120/1400/2160

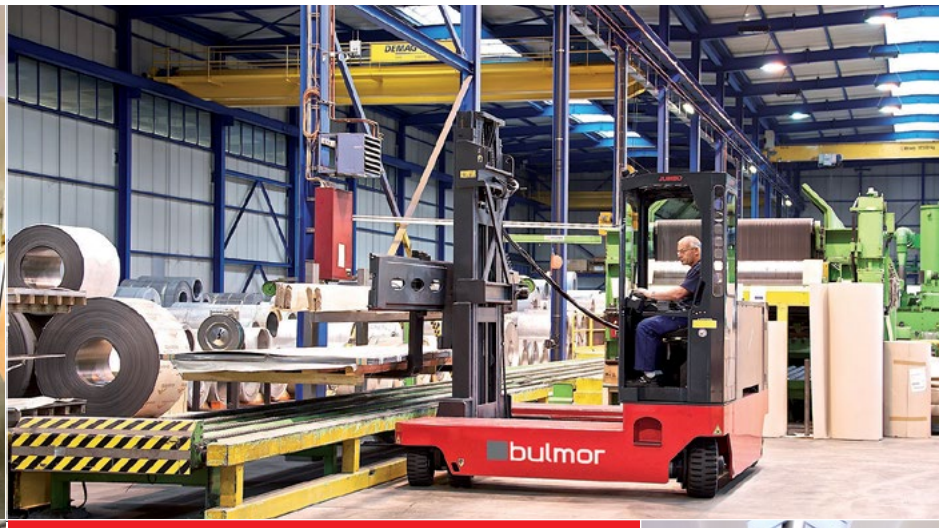

Leimbinder, Profile, Rohre, Blech- oder Holzplatten – unsere Maschinen bewegen alles was lang, schwer und sperrig ist.

Referenzen und Einsatzgebiete

Abbildungen können auch Sonderausstattungen enthalten, die nicht zum serienmäßigen Lieferumfang gehören.
Änderungen von Konstruktions- und Materialmerkmalen sowie Aussehen und Lieferumfang vorbehalten.

bulmor
strong sideloader solutions

Leimbinder
Profile
Rohre
Stahl

Unsere Maschinen bewegen alles was lang, schwer und sperrig ist. Für einen wirtschaftlichen und sicheren Umschlag Ihrer Güter.

Bulmor ist der lösungsorientierte Spezialist im Bereich Seitenstapler und Mehrwege-Seitenstapler. Die Qualität, Robustheit und Sicherheit unserer Produkte machen uns zu dem, was wir sind: ein zuverlässiger Premium Partner.

Die Maschinen werden auf den Kundenwunsch maßgeschneidert von Bulmor in der oberösterreichischen Zentrale konstruiert und produziert.

Die Seitenstapler und Mehrwege-Stapler bestechen durch Innovation, großen Kundennutzen, Langlebigkeit und höchste Verfügbarkeit. Sie sind zudem in den unterschiedlichsten Branchen, von Holz über Stahl bis Bau- und Kunststoff, weltweit einsetzbar.

- Seitenstapler
- Mehrwege-Seitenstapler
- Luftfahrtbodengeräte

Zentrale Österreich
Bulmor industries GmbH
Kickenau 1
A-4320 Perg

t +43 7262 58397-0
f +43 7262 52297-11
e info@bulmor.com

Niederlassung Deutschland
Bulmor Deutschland GmbH
Hurststraße 2
D-77815 Bühl

Niederlassung UK
Bulmor Lancer Ltd.
Chartmoor Road
Leighton Buzzard